REDUTOR
MKL

O redutor **MKL** foi desenvolvido para acionar agitadores de líquido de baixa viscosidade, com estrutura em alumínio, engrenagens de dentes retos e eixo de saída de aço inox. A tecnologia de engrenamento propõe um conjunto compacto, desenvolvendo excelente resultado funcional.

TABELA DE POTÊNCIA

Tabela de potência de entrada e torque de saída para redução simples - Motor 4 POLOS 60Hz 1700RPM

MODELO	Motor	Redução	MT (Kgm)	RPM	Lubrificação
MKL	1/15CV - Monofásico	1x58	2,3	28	Graxa (atôxica)

REDUTOR **MKL**

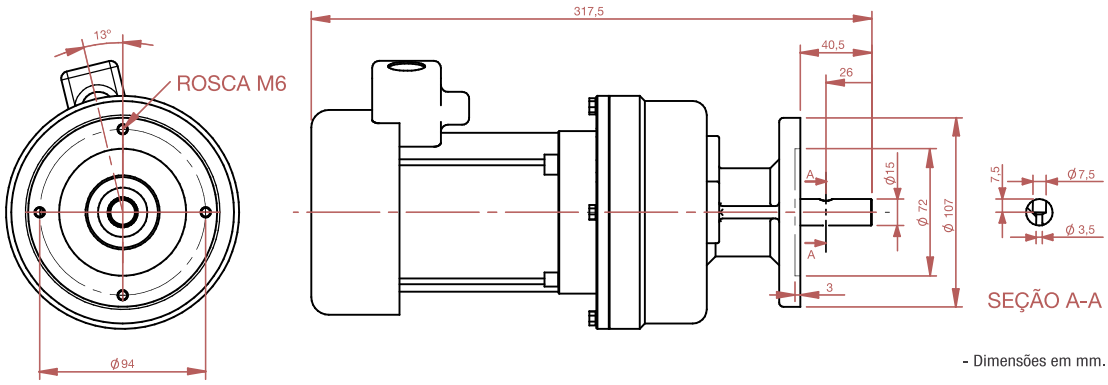

- Dimensões em mm.